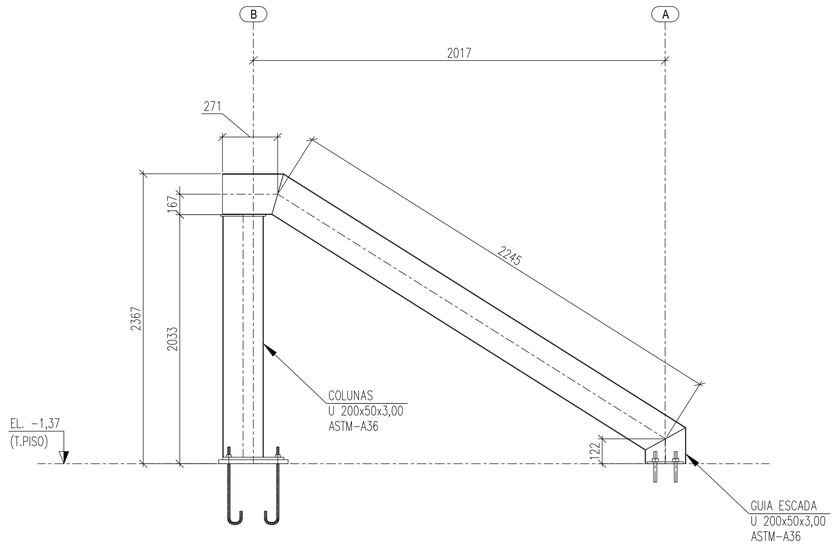

ELEVAÇÃO – EIXOS 1 & 4

ESCALA 1:15

LISTA DE MATERIAL						
PERFIL						
ITEM	DENOMINAÇÃO	PERFIL	MATERIAL	QUANTIDADE (m)	SUPERFÍCIE (m²)	PESO (Kg)
1	GUIA ESCADA & FECHAMENTO	U 200x100x3,0	ASTM-A36	9,25	5,42	63,20
2	CH. PISO & DEGRAUS	CHAPA XADREZ 3/16"	ASTM-A36	-	3,70	143,93
				SUB TOTAL	9,12	207,13
ELEMENTOS DE FIXAÇÃO E MISCELANEAS						
ITEM	DENOMINAÇÃO	ELEMENTOS DE LIGAÇÃO	MATERIAL	QUANTIDADE (UNID)	SUPERFÍCIE (m²)	PESO (Kg)
3	PLACA DE BASE (T1)	CH. #5/8"x100x174mm	ASTM-A36	2	0,07	4,34
4	CHUMBADOR	CHUMBADOR MEC. Ø3/8"x89mm	WALSYWA/SIMILAR	4	-	-
5	PLACA DE BASE (T2)	CH. #1/2"x150x300mm	ASTM-A36	2	0,18	8,97
6	CHUMBADOR	CHUMBADOR Ø1/2"x400mm	ASTM-A36	8	-	3,18
7	PORCAS	PORCA SEXT. Ø5/8"	ASTM A194 Gr.2	8	-	-
8	ARRUELAS	ARRUELA Ø5/8"	ASTM F436 Tip.1	8	-	-
9	MISCELÂNIAS	CH. DE LIGAÇÃO & FIXAÇÃO	ASTM-A36	-	-	20,71
				SUB TOTAL	0,25	37,20
				TOTAL	9,37	244,33
				ÁREA PROJETADA (m²)	**4,02**	

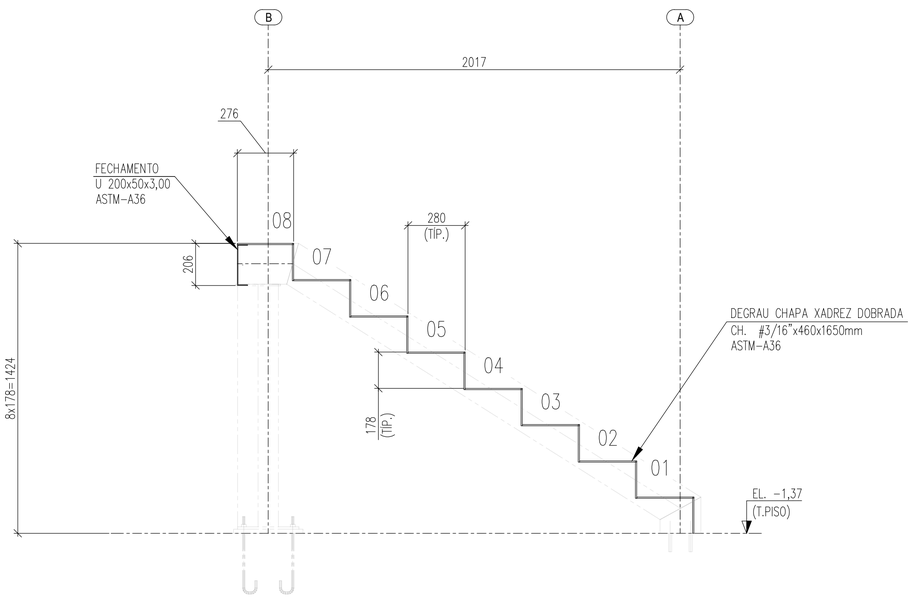

CORTE A–A

ESCALA 1:15

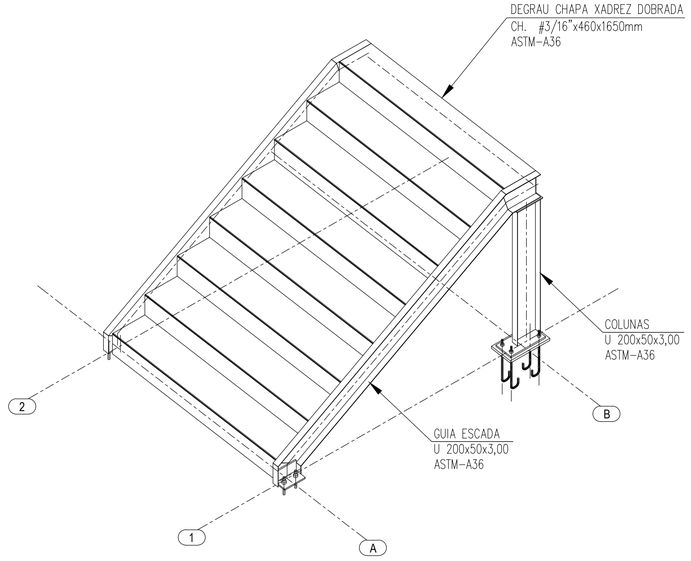

PERSPECTIVA ISOMÉTRICA

SEM ESCALA

NOTAS

OBSERVAÇÕES GERAIS:

1 - DIMENSÕES EM MILÍMETROS. EXCETO ONDE INDICADO O CONTRÁRIO;
2 - A ELEVAÇÃO 0,00 É REFERENCIAL A ELEVAÇÃO EXISTENTE E DEVERÁ SER MANTIDA;
3 - A ELEVAÇÃO EM METROS;
4 - SOLDAS CONFORME NORMA "AWS", ELETRODO E70XX (QUANDO NÃO INDICADO);
5 - MATERIAIS QUANDO NÃO INDICADO:
- AÇO PARA PERFIS LAMINADOS: ASTM A572 Gr.50;
- AÇO PARA USO GERAL, REFERENTE A CHAPAS E PERFIS SOLDADOS: ASTM A36;
- AÇO PARA CHUMBADORES: ASTM A36
- AÇO PARA PERFIL U : ASTM A36 - Fy 250 Mpa (AÇO CONFORMADO A FRIO);
6 - OS CHUMBADORES DEVERÃO SER CONCRETADOS JUNTAMENTE COM OS BLOCOS.
7 - PROTEGER AS ROSCAS DOS CHUMBADORES ANTES DA CONCRETAGEM;
8 - O NIVELAMENTO DEVERÁ SER FEITO APÓS A MONTAGEM DA ESTRUTURA COM ARGAMASSA EXPANSIVA DE ALTA RESISTENCIA (GROUT);
9 - O CONCRETO DEVERÁ POSSUIR RESISTÊNCIA MÍNIMA DE fck > 250 Kgf/cm.

REVISÃO	DESCRIÇÃO	TIPO	ELABORADO	VERIFICADO	DATA
00	EMISSÃO INICIAL	EXE	LDL/ASS	CPM	09/2025

TIPOS DE EMISSÃO

ATP - ANTEPROJETO
BSC - BÁSICO
EXE - EXECUTIVO
APV - APROVADO
PCT - P/ CONSTRUÇÃO
ASB - "AS BUILT"
CNC - CANCELADO

ELABORAÇÃO:

Plator Engenharia de Meio Ambiente

PLATOR - PROJETOS E SERVICOS AMBIENTAIS

ALAMEDA OSCAR NIEMAYER, N°500, SALAS 511 E 902 A 906 – VALE DO SERENO
NOVA LIMA–MG – CEP.: 34.006–056
TEL.: (31) 3347–4405 / (31) 3347–7079 / (31) 3571–1920
EMAIL: contato@grupoprojetoengenharia.com.br

REALIZAÇÃO:

PREFEITURA MUNICIPAL DE ITATIAIUÇU

PRAÇA ANTÔNIO QUIRINO DA SILVA, N° 404 – CENTRO, ITATIAIUÇU – MINAS GERAIS, CEP.: 35.685–000
Telefone: (31) 3572–1244 / (31) 9 9076–4194

ESCOLA CEFET DE ITATIAIUÇU

ESCADA 02

RUA OTÁVIO ANTUNES MOREIRA, N° 55 – ITATIAIUÇU, MINAS GERAIS

PROJETO DE EST. METÁLICA

AUTORIA DO PROJETO:

JULIANA GONÇALVES OLIVEIRA:04348[illegible] 069603

JULIANA GONÇALVES OLIVEIRA
CREA MG – 239787/D

BRUNO ANDRELLI DA SILVA MACEDO:07533[illegible] 46882

BRUNO ANDRELLI DA S. MACEDO
ENGENHEIRO MECÂNICO
CREA – MG 216878D

CONTRATANTE DO PROJETO:

RESPONSÁVEL DA CONTRATANTE

DATA:	ESCALA:	CÓDIGO:
SETEMBRO / 2025	INDICADA	PRJ-EMT

TITULO DOS DESENHOS:
ELEVAÇÃO EIXOS;
CORTE; LISTA DE MATERIAIS;
PERSPECTIVA ISOMÉTRICA;

PRANCHA: 11/19

DIREITOS AUTORAIS RESERVADOS; PROIBIDO REPRODUÇÃO, DIVULGAÇÃO OU ALTERAÇÃO SEM ORDEM EXPRESSA DO AUTOR.

TITULO DOS DESENHOS: PRJ-181640-EMT-0101-REV00

FORMATO - A1
841x594mm